A-A

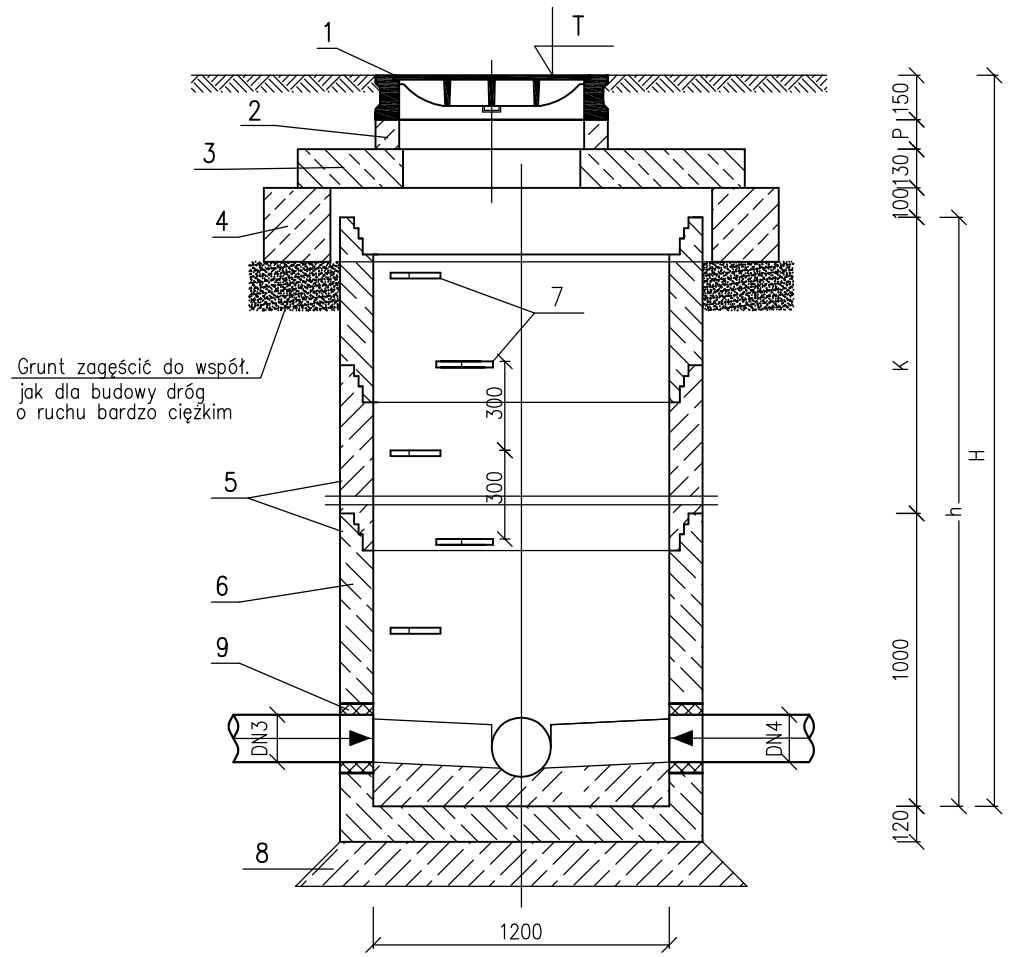

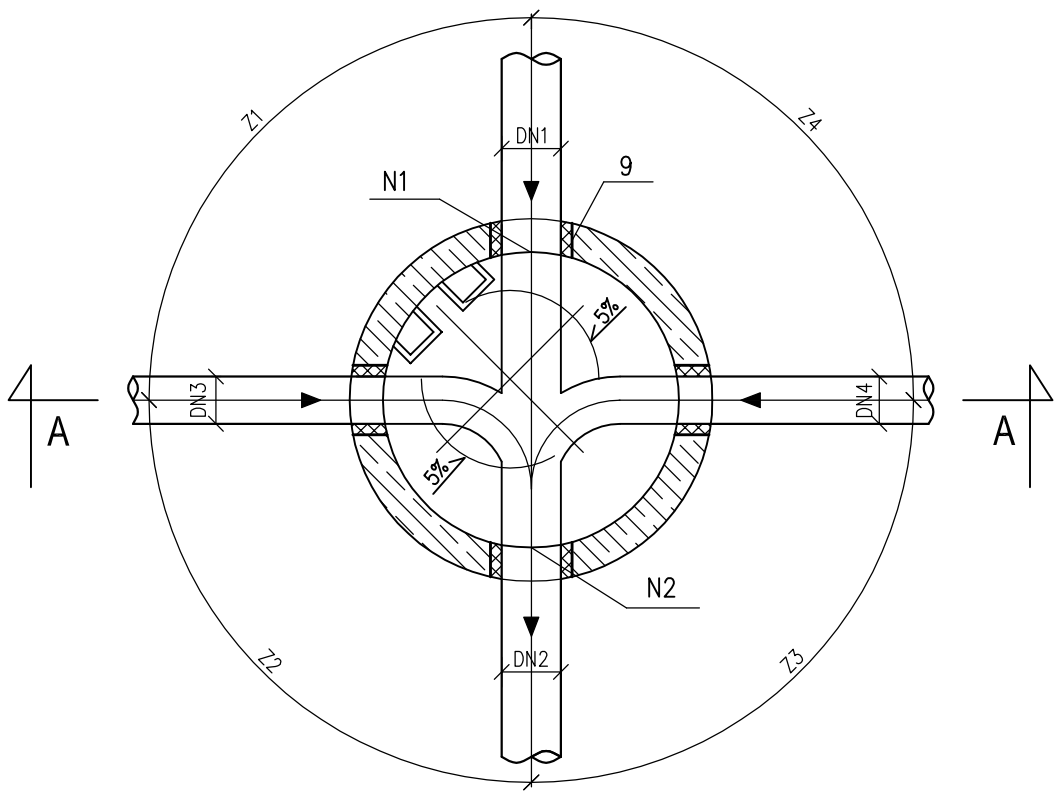

OZNACZENIA

1–Właz żeliwny okrągły ø0,60m klasy D400,
–niepełna wentylacja (dwa otwory w pokrywie) z wkładką tłumiącą zgodnie z normą PN–EN 124/2000
2–Prefabrykowany pierścień wyrównawczy ø625mm
3–Płyta pokrywowa żelbetowa 1510/600
4–Prefabrykowany pierścień odciążający PO 1740/1290
5–Prefabrykowane kręgi żelbetowe ø1,2m
6–Prefabrykowane dno studzienki betonowe ø1,2m
7–Żeliwne stopnie włazowe
8–Chudy beton
9–Przejście szczelne przez ścianę dla rur PVC o średnicy DN osadzić fabrycznie

UWAGA:

1. Studzienki kanalizacyjne wykonać zgodnie z normą PN–B–10729:1999,
2. Studzienki żelbetowe zabezpieczyć z zewnątrz izolacją bitumiczną,
3. Włazy proj. studzienek w drogach nieutwardzonych należy obrukować w promieniu 1m od krawędzi włazu,
4. W przypadku poziomu wód gruntowych powyżej dna kanału, stosować studnie z prefabrykowaną kinetą betonową

F.H.-U. Tomasz Stawski ul. Homarowa 15 Bydgoszcz		
Obiekt: BUDOWA SIECI KANALIZACJI SANITARNEJ I SIECI WODOCIĄGOWEJ W RADZIEJOWIE III ETAP		
Treść rys.: STUDZIENKA REWIZYJNA DN1200		
Stadium: PROJEKT BUDOWLANY - WYKONAWCZY		
Inwestor: GMINA MIASTO RADZIEJÓW woj. kujawsko pomorskie		
Projektant wod-kan: inż. Krystyna Stawska	Nr uprawnień: NB-7210/229/78	Podpis, data:
Sprawdził wod-kan: inż. Jerzy Stawski	Nr uprawnień: KI-II-7342-57/97	Podpis, data:
Data: sierpień 2014r.	Skala 1:25	Numer rysunku: 28/II